機械研削用レジンボンド軸付ダイヤモンド砥石
〈インターナル研削用〉 Resin-bonded diamond grinding points for machining
金剛石树脂内孔研磨磨头

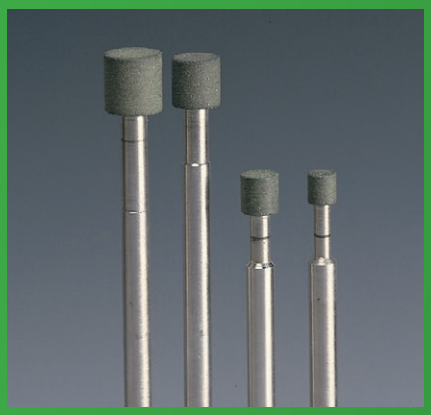

超硬合金・セラミックス・ガラス・陶磁器・フェライトなどの内研・治具研削に適しています。

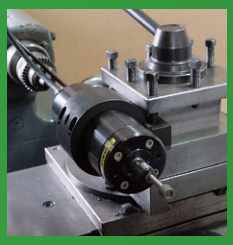

- ●最高級ダイヤモンド砥粒をフェノール樹脂で固着した砥石でフェノール樹脂特有のなめらかさにより仕上面が良好です。
- ●研削性に優れ高精度です。
- ●内面研削用に製作されていますので治具研削盤やh4スピンドル等でご使用下さい。

最高使用回転数 allowable speed 最高使用转数 | 軸径 Shank dia 柄直径 | ケース入数 pcs / pac 1盒数 | 粒度 grain size 粒度

φ3.0 | 1 | #170

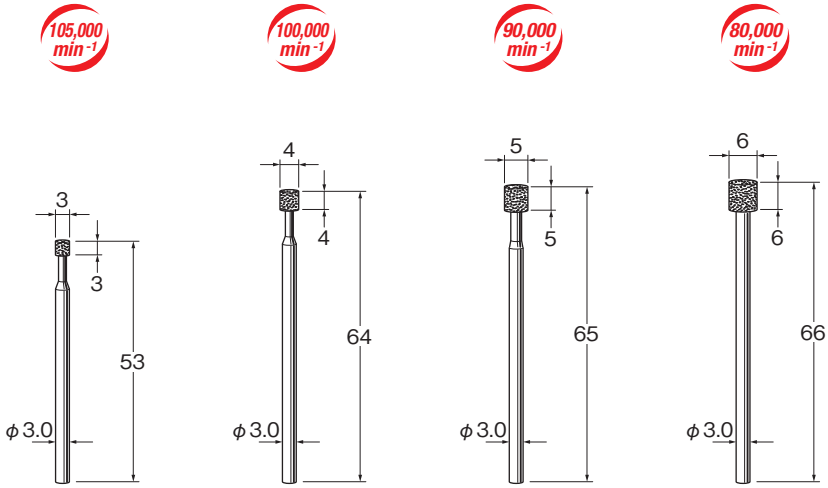

D6103 D6104 D6105 D6106

φ6.0 | 1 | #170

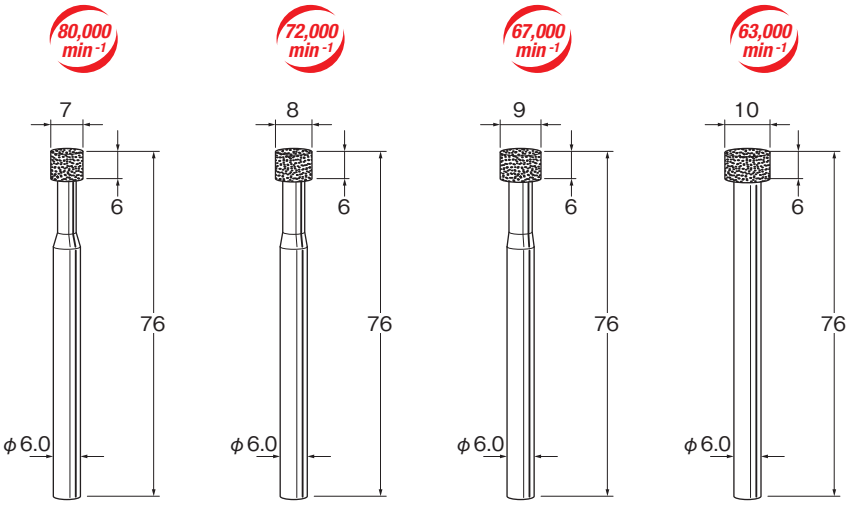

D6207 D6208 D6209 D6210

■カタログ掲載品以外でも特注品としてお受け出来るものもありますのでご相談ください。