φ2.34 | 1 | #150

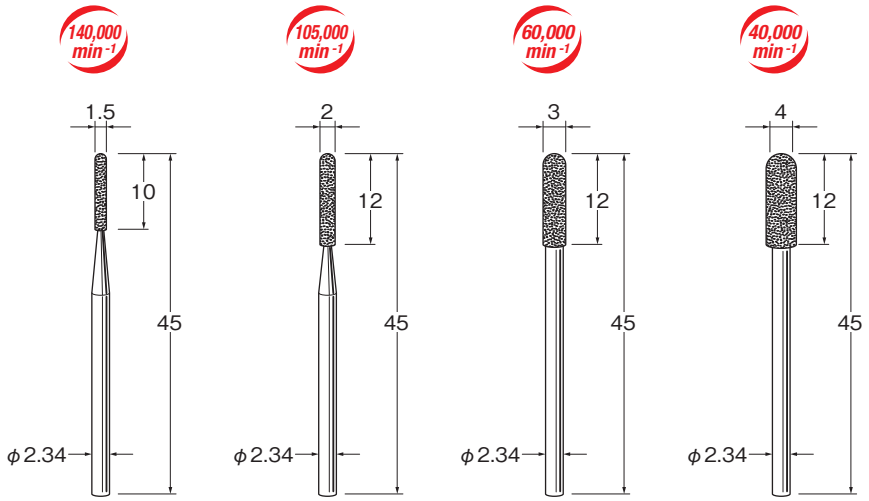

D1215 D1220 D1230 D1240

φ2.34 | 1 | #150

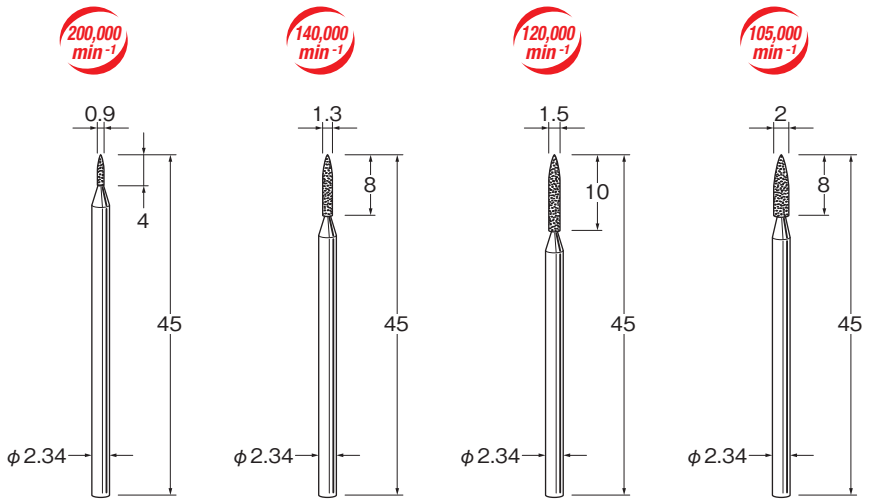

D1309 D1313 D1315 D1320

φ2.34 | 1 | #150

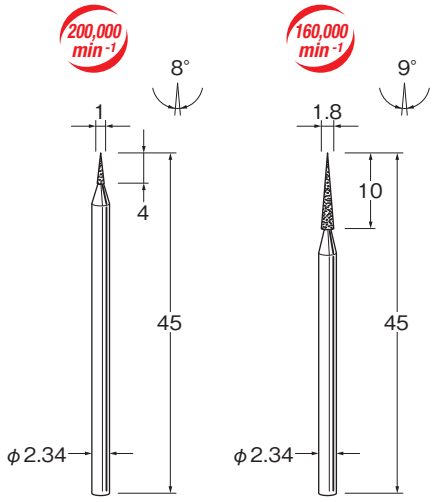

D1410 D1418

■安全のため突出し長さに注意し、最高使用回転数以下でご使用ください。 ■安全のため、保護メガネをご使用ください。
■寸法・仕様等を予告なく変更する事があります。