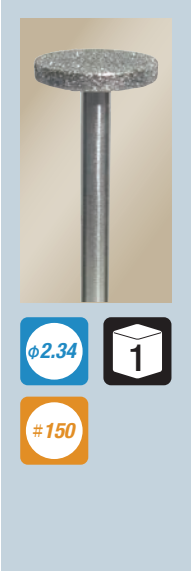

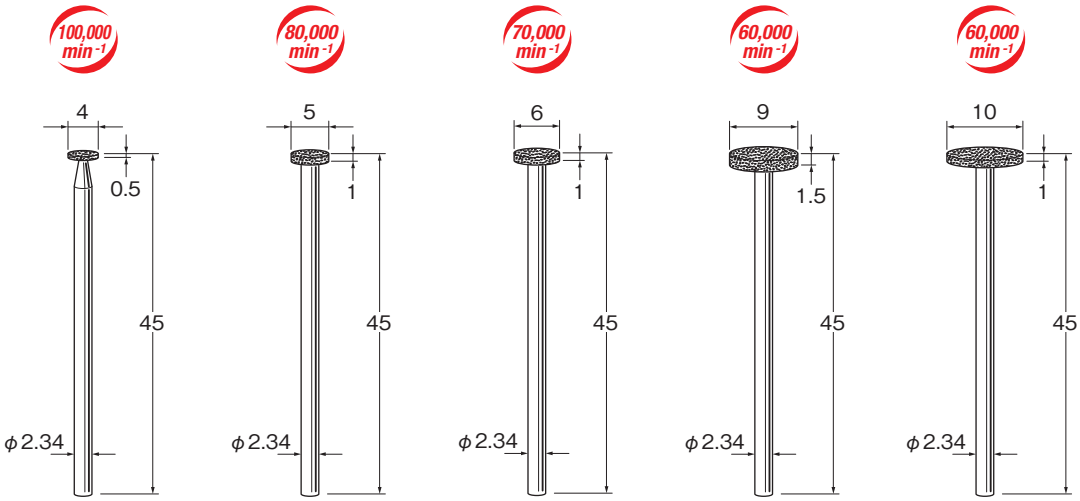

D1904　D1905　D1906　D1909　D1910

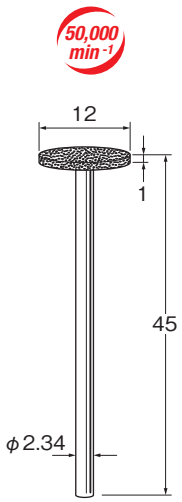

D1912

■安全のため突出し長さに注意し、最高使用回転数以下でご使用ください。　■安全のため、保護メガネをご使用ください。
■寸法・仕様等を予告なく変更する事があります。