最高使用回転数 allowable speed 最高使用转数　軸径 Shank dia 柄直径　ケース入数 pcs / pac 1盒数　粒度 grain size 粒度

φ3　1　#120

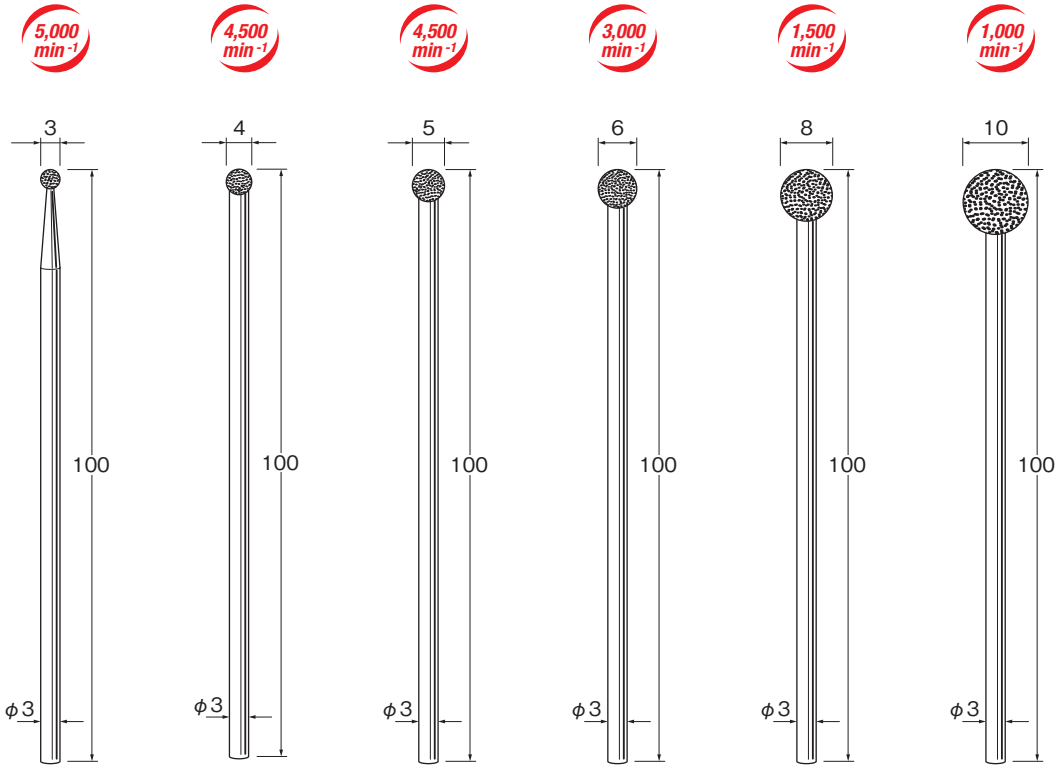

N1921　N1922　N1923　N1924　N1925　N1926

φ3　1　#120

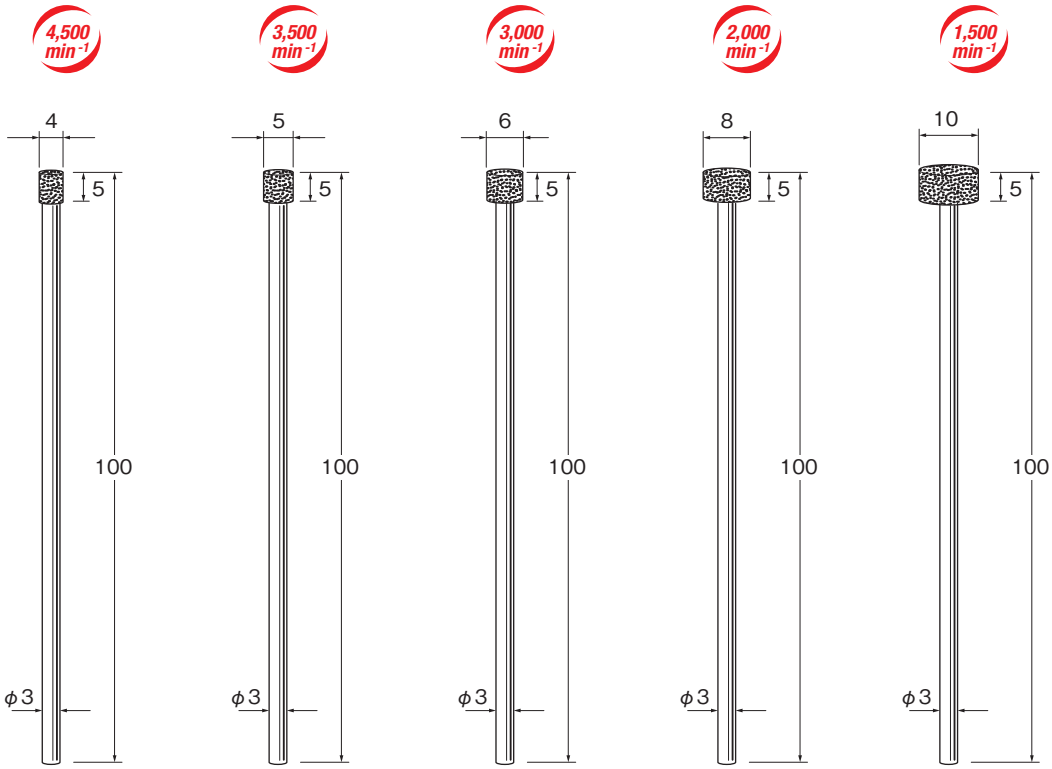

N1927　N1928　N1929　N1930　N1931

■カタログ掲載品以外でも特注品としてお受け出来るものもありますのでご相談ください。