ボラゾン砥石

Borazon grinding points

氮化硼电镀CBN磨头

N

使用上のご注意

⚠ 警告

作業に合った適正な工具をお選び下さい。

使用するリューターの性能、被作物の材質、被作物の形状、加工方法などを考慮した上で、作業に合った適正なリューター用先端工具を選択して下さい。

⚠ 警告

ご使用前には必ず点検を行って下さい。

リューター用先端工具に割れ、曲がり、欠け、接着異常などが無いか、またリューター（グラインダー）に異常が無いことをお確かめ下さい。

⚠ 警告

工具にマッチしたリューター（グラインダー）をご使用下さい。

工具に合わないリューターで加工されますと、機械に無理がかかったり、作業能率が悪かったり、場合によっては折れ曲がったりして危険ですので適正なリューターをお選び下さい。
必ずカタログの最高使用回転数以下のリューターを御利用下さい。

⚠ 警告

工具の取付け（オーバーハングやチャッキング）にご注意下さい。

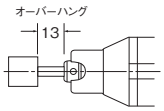

工具をリューター（グラインダー）に取付ける際に長く出して取付けますと、機械に無理がかかったり、工具が曲がったり、折れたりして危険です。
出来るだけ短くしっかりと、取付けてください。

⚠ 注意

作業の安全のため、必ず保護眼鏡をご使用下さい。

切り屑や砥石が目に入るのを防ぐため、作業中は必ず保護眼鏡をご使用下さい。
また作業場所を良く整頓して、ウエス等が巻き込まないようご注意ください。

⚠ 警告

無理な作業圧力は避けてください。

作業の時、無理な圧力をかけますと、工具が折れたり、曲がったりして危険な上、異常磨耗や目詰まりを起こし作業能率はかえって低下します。適正な圧力でご使用ください。

⚠ 警告

工具に合った適正な回転数でご使用下さい。

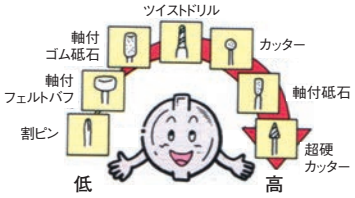

使用するリューターの性能、使用するリューター用先端工具、被作物の材質、加工条件などを考慮した上で、作業に合った適正な回転数でご使用下さい。なおこのカタログ中には適正オーバーハング（13mm）での最高使用回転数が表示されています。最高使用回転数以上で使用しますと工具の破損など危険ですので定められた回転数以下でご使用下さい。

安全に関するご注意

弊社は製造物責任法（PL法）に基づき、製品および先端工具に、『取扱い説明書』または『安全上のご注意』書を同封しております。安全のレベルによって次の三段階に区分し表示しています。

⚠ 危険：人が死亡又は重傷を負う差し迫った危険の発生が想定される内容。
⚠ 警告：人が死亡又は重傷を負う可能性が想定される内容。
⚠ 注意：人が損傷を負う可能性及び物的損害のみの発生が想定される内容。

製品および先端工具などをお買い上げ戴きましたときは、ご使用前に、取扱い説明書または安全上の注意書を必ず熟読し、理解のうえ正しくお使いください。

軸付電着ボラゾン砥石

Electro-deposited borazon grinding points
氮化硼电镀 CBN 磨头

合金鋼、工具鋼、ステンレス、炭素鋼等の焼入鋼の研削及び、研磨に適しています。

- ●ダイヤモンド工具で加工しにくい鉄系鋼材に最適です。
- ●厳選した最高級ボラゾン砥粒を使用しているため、切れ味が抜群で耐久性に優れています。
- ●厳密な検査により振れを抑え寸法精度に優れています。
- ●多種類の形状を揃えましたので、用途に合わせてお選び下さい。

最高使用回転数 allowable speed 最高使用转数 | 軸径 Shank dia 柄直径 | ケース入数 pcs / pac 1盒数 | 粒度 grain size 粒度

φ3 | 1 | #150

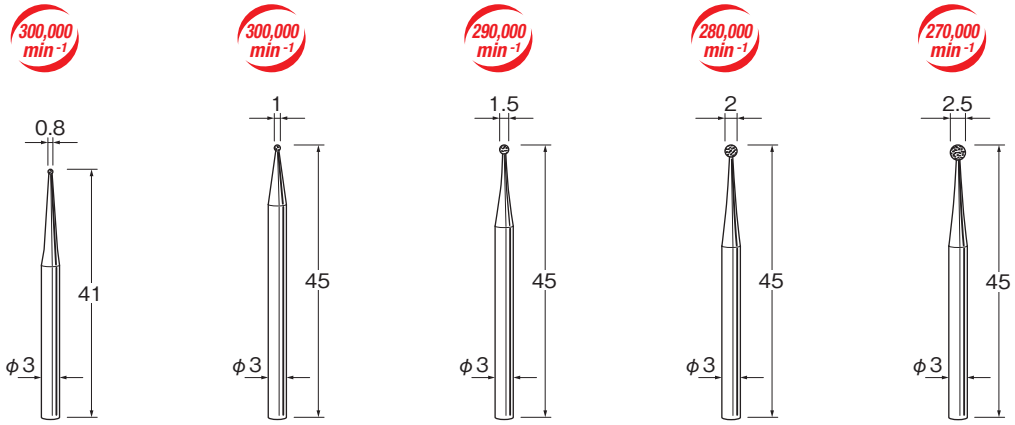

N1008 | N1010 | N1015 | N1020 | N1025

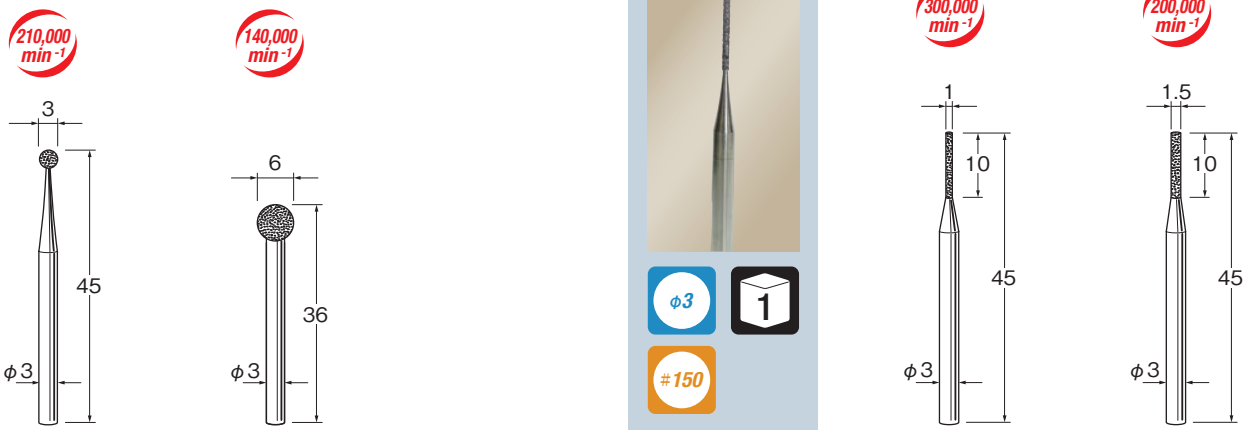

N1030 | N1060 | N1110 | N1115

φ3 | 1 | #150

■カタログ掲載品以外でも特注品としてお受け出来るものもありますのでご相談ください。

φ3 | 1 | #150

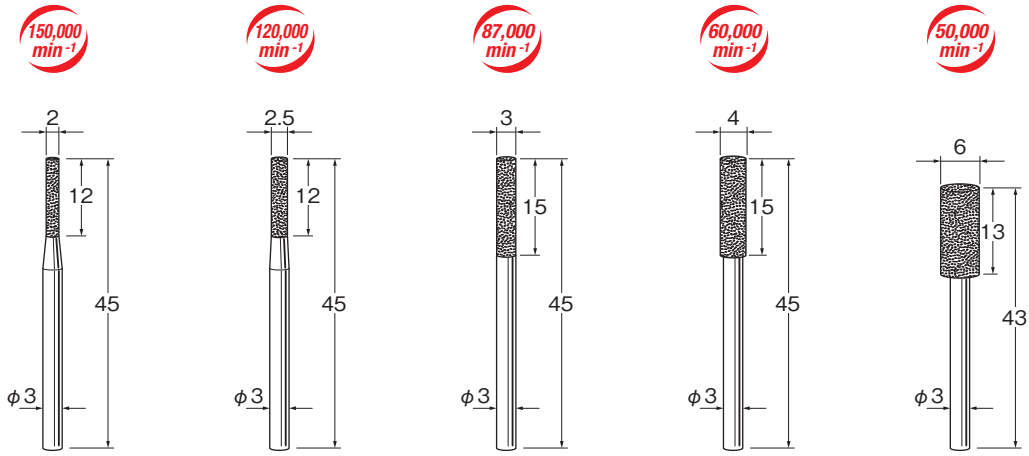

N1120 N1125 N1130 N1140 N1160

φ3 | 1 | #150

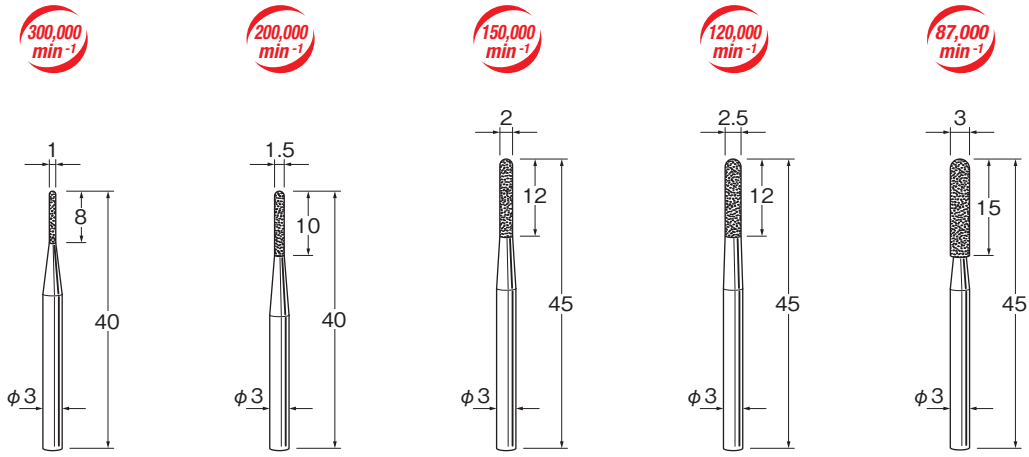

N1210 N1215 N1220 N1225 N1230

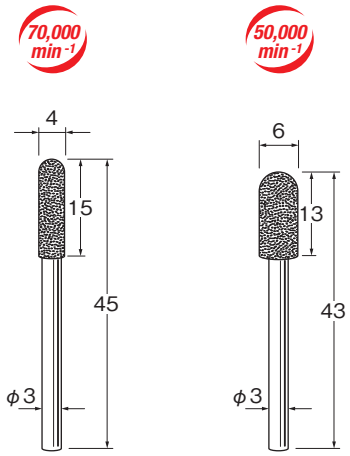

N1240 N1260

φ3 | 1 | #150

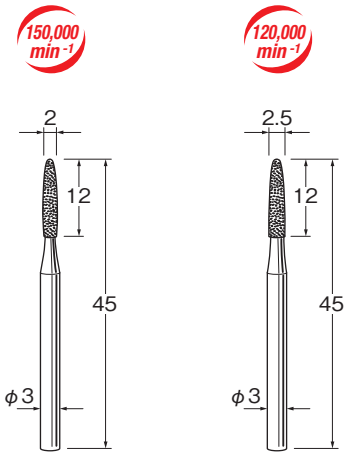

N1320 N1325

■安全のため突出し長さに注意し、最高使用回転数以下でご使用ください。 ■安全のため、保護メガネをご使用ください。
■寸法・仕様等を予告なく変更する事があります。

最高使用回転数 allowable speed 最高使用转数 | 軸径 Shank dia 柄直径 | ケース入数 pcs / pac 1盒数 | 粒度 grain size 粒度

φ3 | 1 | #150

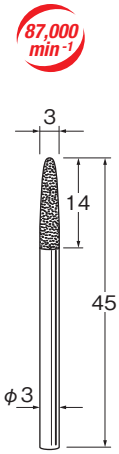

N1330

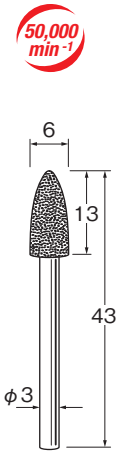

N1360

φ3 | 1 | #150

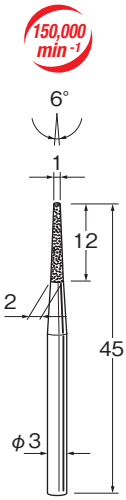

N1420

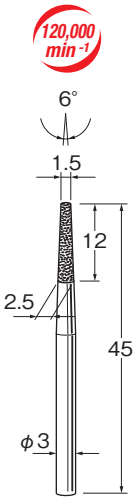

N1425

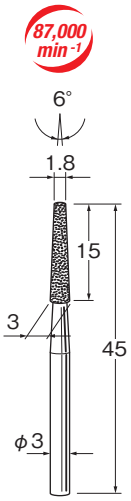

N1430

φ3 | 1 | #150

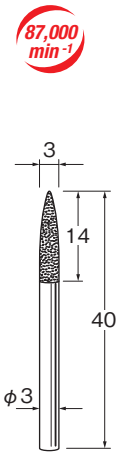

N1530

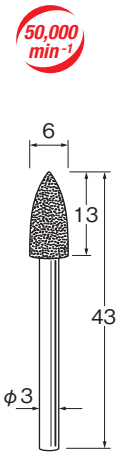

N1560

φ3 | 1 | #150

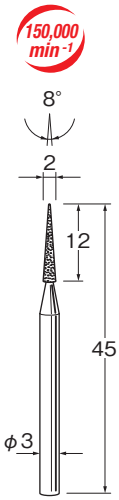

N1620

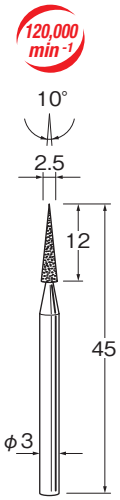

N1625

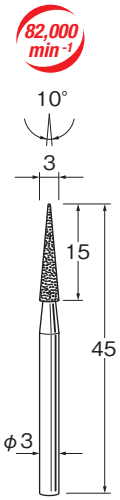

N1630

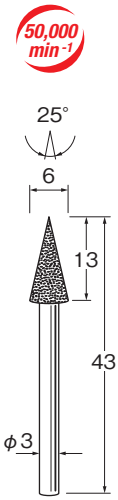

N1660

■カタログ掲載品以外でも特注品としてお受け出来るものもありますのでご相談ください。

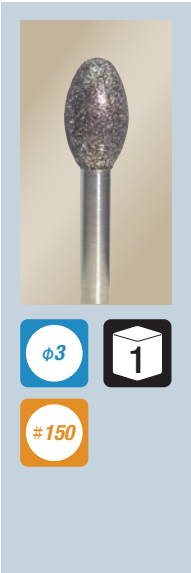

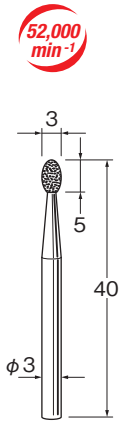

N1730

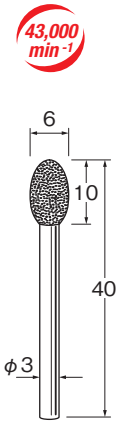

N1760

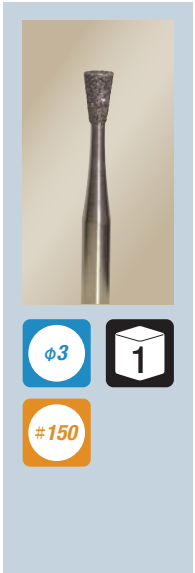

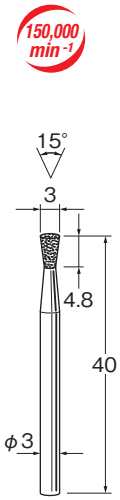

N1830

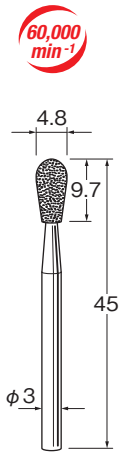

N1840

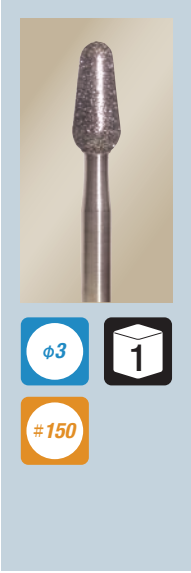

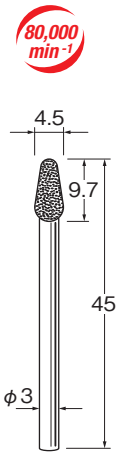

N1845

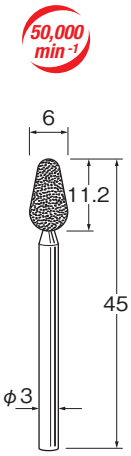

N1860

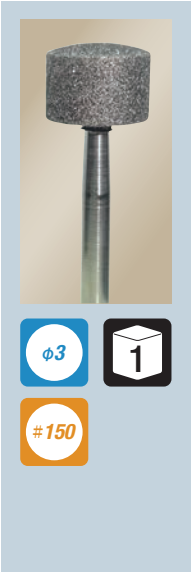

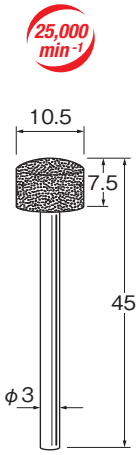

N1910

■安全のため突出し長さに注意し、最高使用回転数以下でご使用ください。 ■安全のため、保護メガネをご使用ください。
■寸法・仕様等を予告なく変更する事があります。

最高使用回転数 allowable speed 最高使用转数　軸径 Shank dia 柄直径　ケース入数 pcs / pac 1盒数　粒度 grain size 粒度

φ3　1　#120

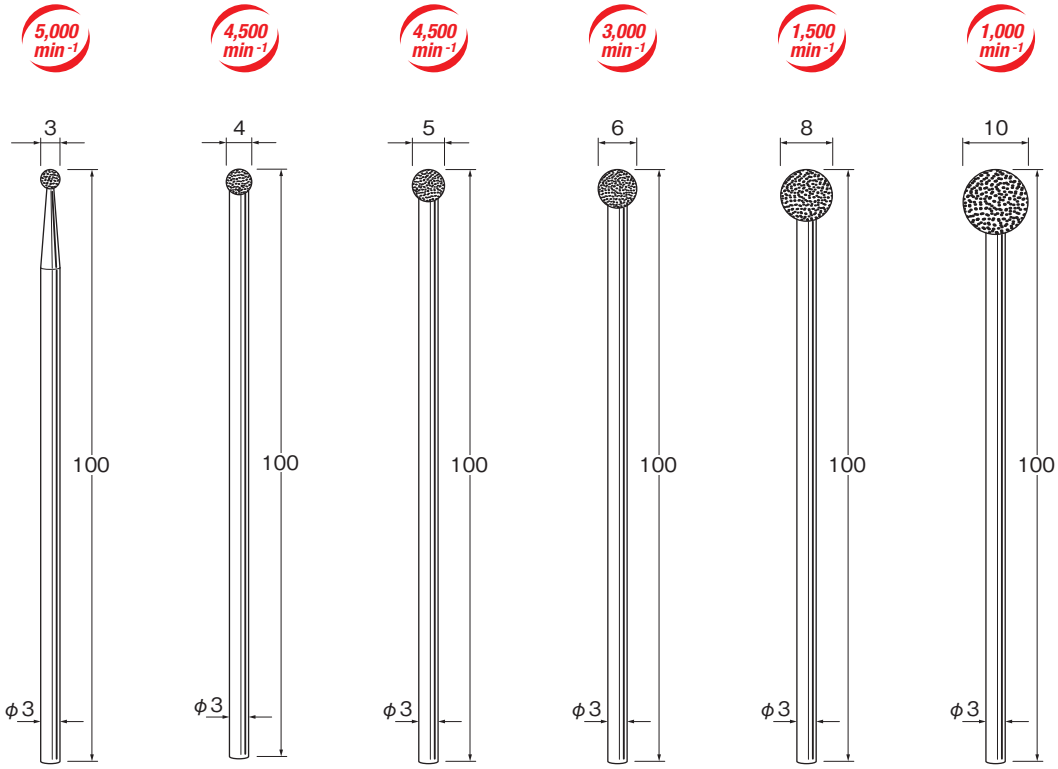

N1921　N1922　N1923　N1924　N1925　N1926

φ3　1　#120

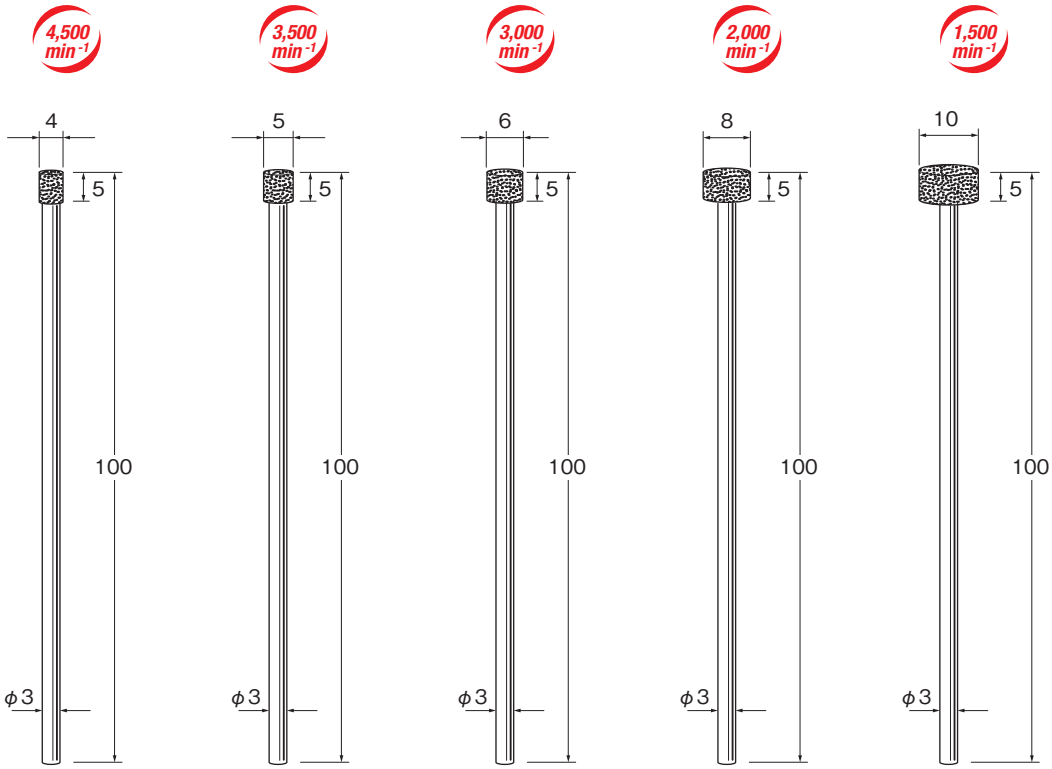

N1927　N1928　N1929　N1930　N1931

■カタログ掲載品以外でも特注品としてお受け出来るものもありますのでご相談ください。

軸付電着ボラゾン砥石

Electro-deposited borazon grinding points
氮化硼电镀 CBN 磨头

合金鋼、工具鋼、ステンレス、炭素鋼等の焼入鋼の研削及び、研磨に適しています。

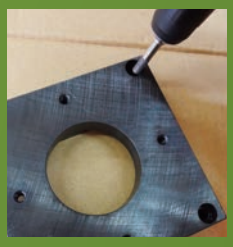

- ●ダイヤモンド工具で加工しにくい、鉄系鋼材に最適です。
- ●厳選した最高級ボラゾン砥粒を使用しているため、切れ味が抜群で耐久性に優れています。
- ●厳密な検査により振れを抑え寸法精度に優れています。
- ●多種類の形状を揃えましたので、用途に合わせてお選び下さい。

最高使用回転数 allowable speed 最高使用转数 | 軸径 Shank dia 柄直径 | ケース入数 pcs / pac 1盒数 | 粒度 grain size 粒度

φ6 | 1 | #120

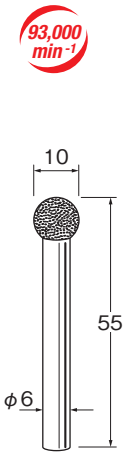

N2010

φ6 | 1 | #120

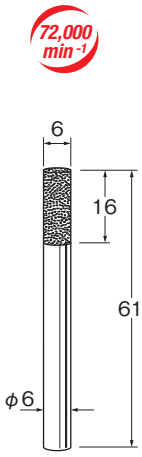

N2106

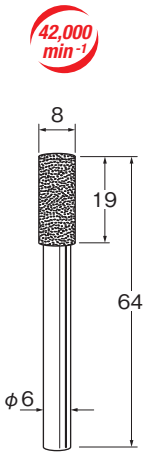

N2108

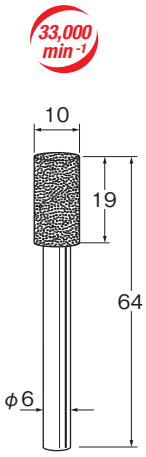

N2110

φ6 | 1 | #120

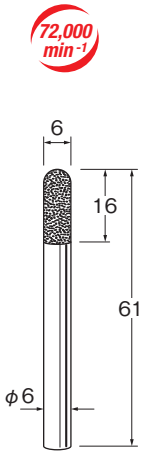

N2206

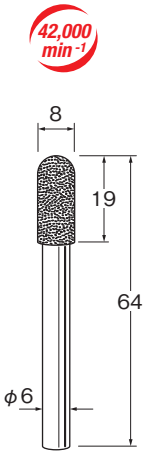

N2208

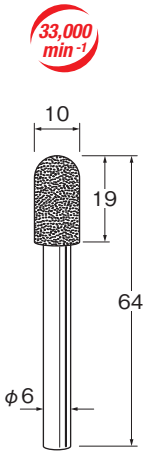

N2210

■安全のため突出し長さに注意し、最高使用回転数以下でご使用ください。 ■安全のため、保護メガネをご使用ください。
■寸法・仕様等を予告なく変更する事があります。

φ6 | 1 | #120

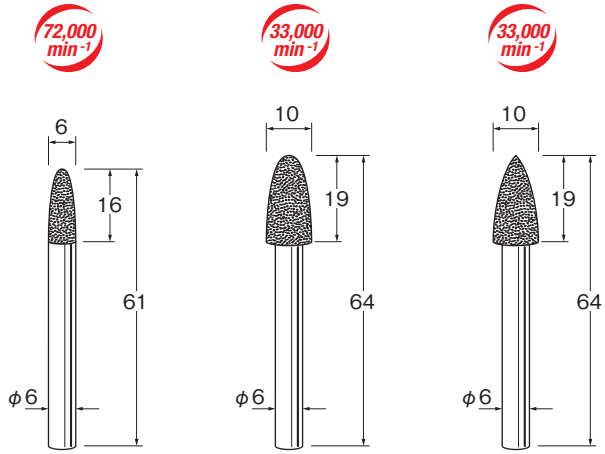

N2306 N2310 N2410

φ6 | 1 | #120

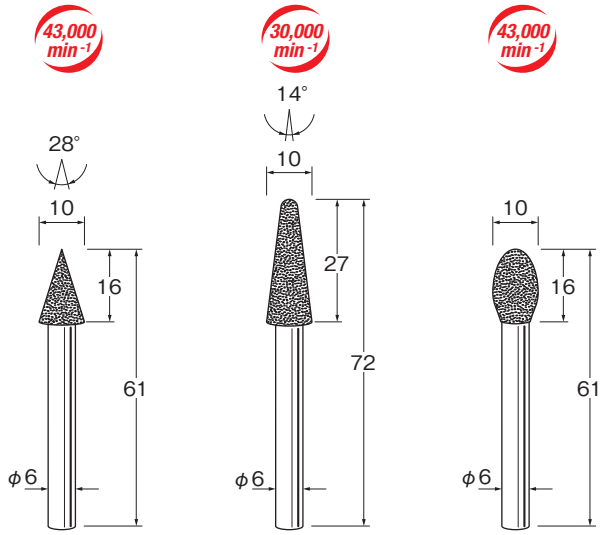

N2510 N2610 N2710

■カタログ掲載品以外でも特注品としてお受け出来るものもありますのでご相談ください。

機械研削用軸付電着ボラゾン砥石
（インターナル研削用）

Electro-deposited borazon grinding points for machining
氮化硼电镀 CBN 磨头

合金鋼、工具鋼、ステンレス、炭素鋼等の焼入鋼の内研及び、冶具研削に適しています。

- ●精密内面研削用に特別に製作していますので振れなど寸法精度が優れています。
- ●ダイヤモンド工具で加工しにくい、鉄系鋼材に最適です。
- ●厳選した最高級ボラゾン砥粒を使用しているため、切れ味が抜群で耐久性に優れています。

最高使用回転数 allowable speed 最高使用转数 | 軸径 Shank dia 柄直径 | ケース入数 pcs / pac 1盒数 | 粒度 grain size 粒度

105,000 min⁻¹ | φ3 | 1

#400

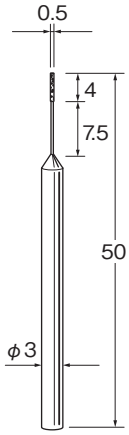

N5305

#270

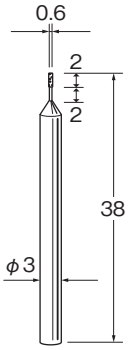

N5306

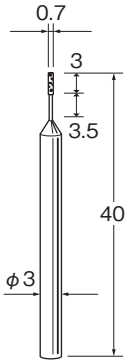

N5307

#230

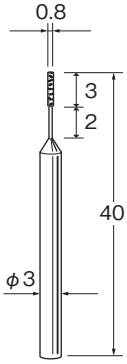

N5308

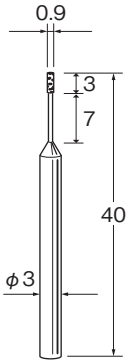

N5309

#200

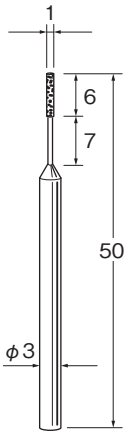

N5310

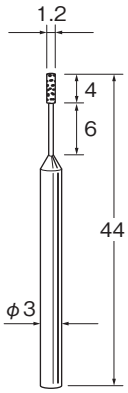

N5312

#140

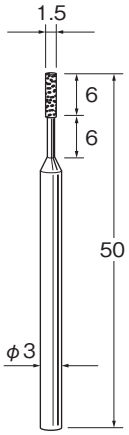

N5315

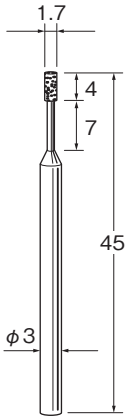

N5317

■安全のため突出し長さに注意し、最高使用回転数以下でご使用ください。　■安全のため、保護メガネをご使用ください。
■寸法・仕様等を予告なく変更する事があります。

最高使用回転数 allowable speed 最高使用转数　軸径 Shank dia 柄直径　ケース入数 pcs / pac 1盒数　粒度 grain size 粒度

φ3　1　#120

105,000 min-1

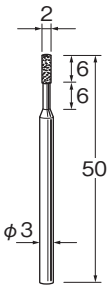

N5320

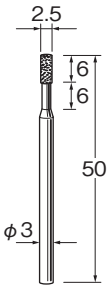

N5325

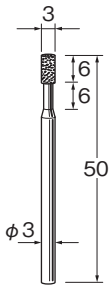

N5330

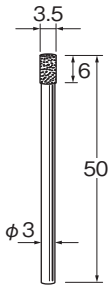

N5335

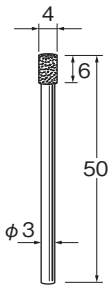

N5340

90,000 min-1

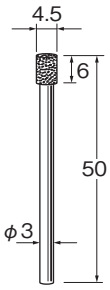

N5345

80,000 min-1

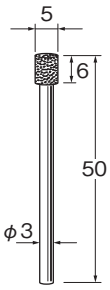

N5350

76,000 min-1

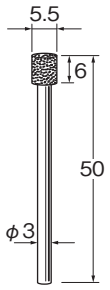

N5355

φ6　1　#120

80,000 min-1

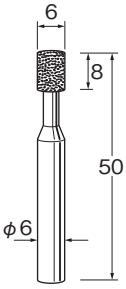

N5606

80,000 min-1

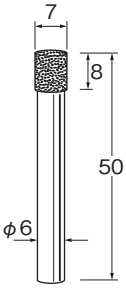

N5607

72,000 min-1

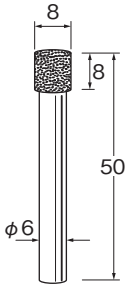

N5608

67,000 min-1

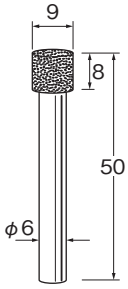

N5609

63,000 min-1

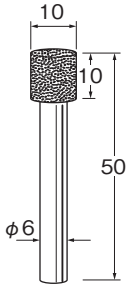

N5610

■カタログ掲載品以外でも特注品としてお受け出来るものもありますのでご相談ください。

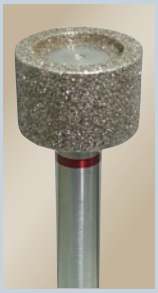

φ6 | 1 | #120

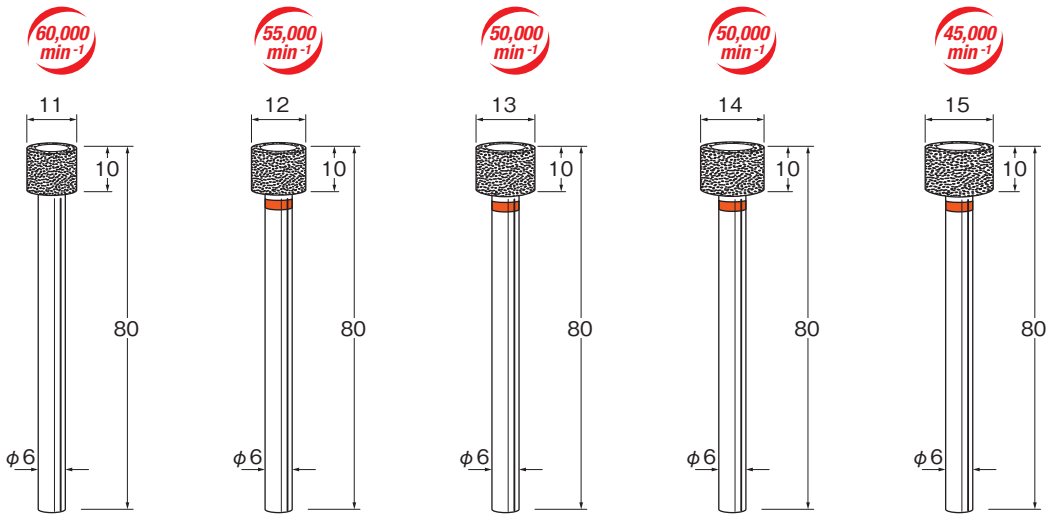

N5611 N5612 N5613 N5614 N5615

φ3 | 1 | #200

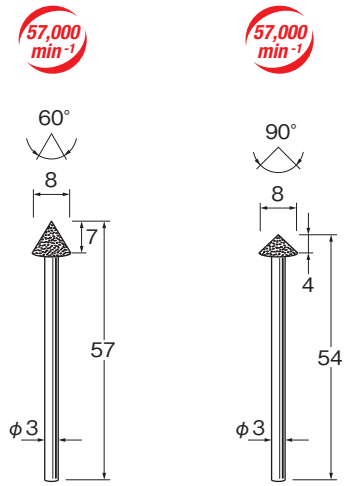

N5711 N5721

φ6 | 1 | #200

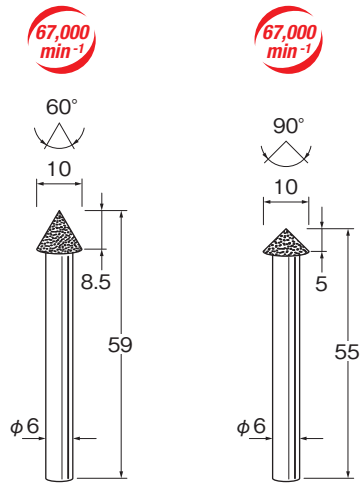

N5811 N5821

■安全のため突出し長さに注意し、最高使用回転数以下でご使用ください。 ■安全のため、保護メガネをご使用ください。
■寸法・仕様等を予告なく変更する事があります。

機械研削用レジンボンド軸付ボラゾン砥石（インターナル研削用）

Resin-bonded borazon grinding points for machining

氮化硼树脂内孔 CBN 研磨头

合金鋼、工具鋼、ステンレス、炭素鋼等の焼入鋼の内研及び、冶具研削に適しています。

- ●ボラゾン砥粒をフェノール樹脂で固着した砥石でフェノール樹脂独特のなめらかさにより仕上面が良好です。
- ●研削性に優れ高精度です。
- ●内研削用に製作されていますので冶具研削盤やh4スピンドル、機械装着用EL-64等でご使用下さい。

最高使用回転数 allowable speed 最高使用转数 | 軸径 Shank dia 柄直径 | ケース入数 pcs / pac 1盒数 | 粒度 grain size 粒度

φ3 | 1 | #170

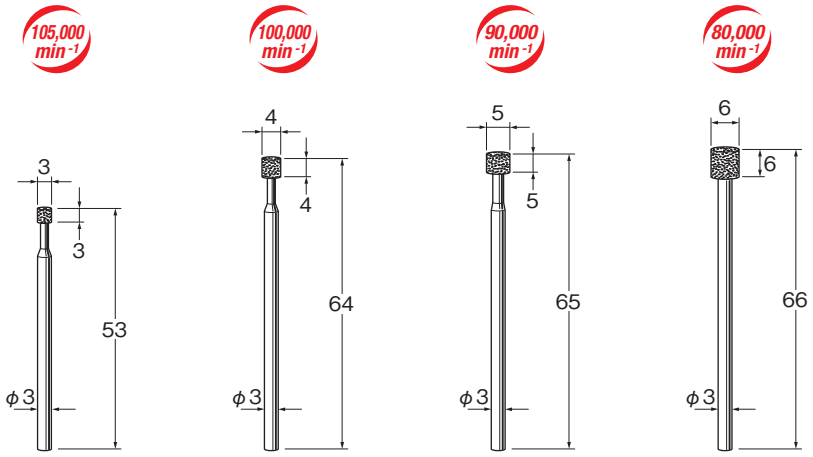

N7103 | N7104 | N7105 | N7106

φ6 | 1 | #170

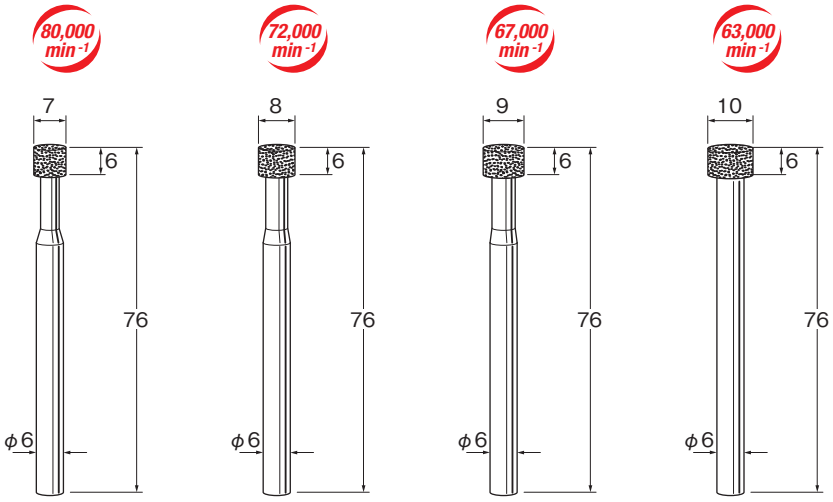

N7607 | N7608 | N7609 | N7610

■カタログ掲載品以外でも特注品としてお受け出来るものもありますのでご相談ください。

機械研削用ビトリファイドボンド軸付ボラゾン砥石（インターナル研削用）

Vitrified borazon grinding points for machining

氮化硼树脂烧结 CBN 研磨头

炭素工具鋼、高速度工具鋼、合金工具鋼等の焼入鋼の内研及び、治具研削に適しています。

- ●最高級ボラゾン砥粒を酸化ケイ素粉末で焼成した砥石で強固で耐久性に優れています。
- ●湿式及び乾式での使用が可能でドレッシングも出来ます。
- ●内研削用に製作されていますので治具研削盤やh4スピンドル等でご使用下さい。

最高使用回転数 allowable speed 最高使用转数 | 軸径 Shank dia 柄直径 | ケース入数 pcs / pac 1盒数 | 粒度 grain size 粒度

φ3 | 1 | #170

105,000 min-1

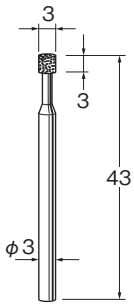

N8103

100,000 min-1

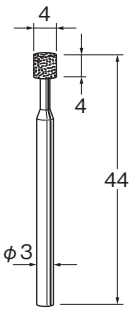

N8104

90,000 min-1

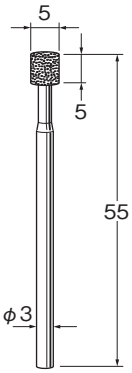

N8105

80,000 min-1

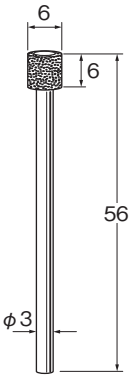

N8106

φ6 | 1 | #170

80,000 min-1

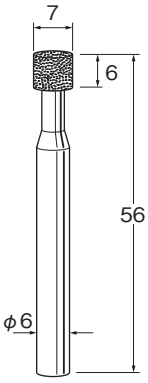

N8607

72,000 min-1

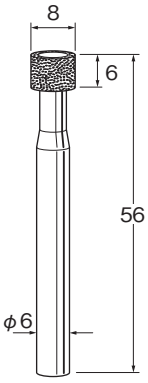

N8608

67,000 min-1

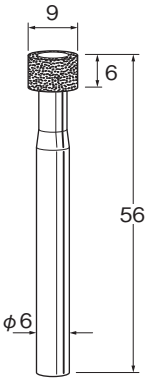

N8609

63,000 min-1

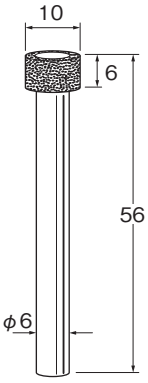

N8610

■安全のため突出し長さに注意し、最高使用回転数以下でご使用ください。　■安全のため、保護メガネをご使用ください。
■寸法・仕様等を予告なく変更する事があります。

ハイメタルボンド軸付ボラゾン砥石
（ハンドグラインダー用） High-metal-bonded borazon grinding points for handy grinding tools
氮化硼研磨头

焼入炭素鋼、ダイス鋼、ハイス鋼、ステンレスの研削及び、研磨に適しています。

●最高級ボラゾン砥粒を金属粉末と酸化ケイ素で焼成した砥石でメタルボンドとビトリファイドボンドのそれぞれの利点を合わせもった砥石です。
●耐熱性・耐久性に優れハンドグラインダーによる自由研削用です。

最高使用回転数 allowable speed 最高使用转数
軸径 Shank dia 柄直径
ケース入数 pcs / pac 1盒数
粒度 grain size 粒度

70,000 min⁻¹ | φ3 | 1 | #100

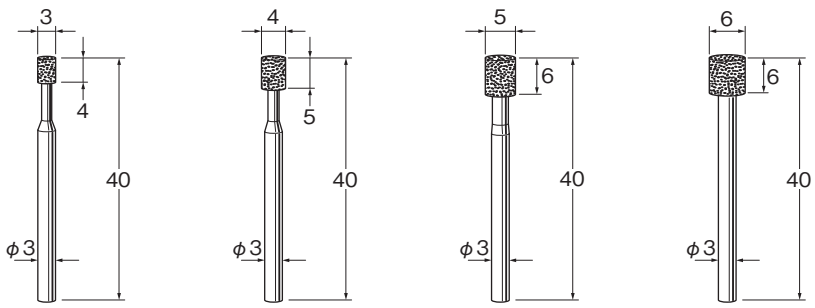

N9103　N9104　N9105　N9106

N
ボラゾン砥石

■カタログ掲載品以外でも特注品としてお受け出来るものもありますのでご相談ください。